# Filtros Parabólicos

El equipo **TECSINOX®** de separación **Sólido – Líquido**, Filtro Parabólico, clasificados como filtro estático, corresponde a un equipo con una amplia funcionalidad, debido a su sencillez y el no tener elementos mecánico garantiza su durabilidad. Por lo que puede ser utilizando en Aguas de Proceso y RIL de diferentes características.

## DESCRIPCIÓN DEL FUNCIONAMIENTO

Las Aguas, son impulsados hasta el Filtro Parabólico, ingresando por la parte superior del equipo, el que posee un sistema de distribución, para garantizar la separación eficiente en toda la superficie filtrante, así los sólidos de tamaño mayor a la ranura del filtro caen por gravedad hasta un contenedor ubicado en la parte inferior del equipo, pasando por entre la malla líquido y sólidos de menor tamaño al de medio filtrante.

La mantención y limpieza del Filtro Parabólico es bastante sencilla que puede ser realizada solo por un operario.

En la instalación de este equipo se requiere de un Estanque de Impulsión, desde donde se impulsan los RILES hasta el filtro parabólico mediante un sistema de bombeo, y un contenedor para recoger los residuos sólidos separados, ubicado en la parte inferior del equipo.

## COMPONENTES DEL EQUIPO TECSINOX®

Los sistemas de filtración se compone de:

**Difusor del RIL:** Este corresponde a un elemento metálico, confeccionado de acero inoxidable, ubicado en la parte superior del equipo, y tiene la misión de aumentar la dimensión del ducto de impulsión de la bomba, para que el RIL sea distribuido a todo lo ancho de la superficie filtrante.

**Superficie Filtrante:** Constituido por una malla **tipo Johnson**, que corresponde a una malla con una forma curva dado por una parábola, que permite retardar la caída del RIL. La geometría de sus varillas, rechaza las partículas, dejando pasar el agua a través de las aberturas de la malla, separando así lo sólidos, que cae por sobre la malla hasta un contenedor ubicado en la parte inferior del equipo.

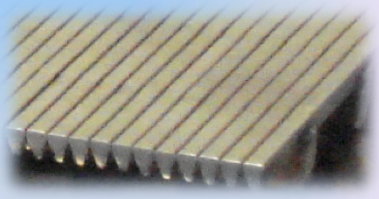

*Calle Carlos Pezoa Veliz 0108 – Estación Central – Santiago – Chile*
*Tel. (56-02) 776 9116 – infotec@tecsinox.cl - www.tecsinox.cl*

# Filtros Parabólicos

| Características generales Filtros Parabólicos |
|---|
| Fabricación: acero inoxidable 304, Opcional 316L |
| Conexión: brida |
| Soporte: Perfil 50x50x2mm acero inoxidable 304L |
| Medio filtrante: Malla Johnson |

| Modelo | Caudales (m3/h) | | | | | |
|---|---|---|---|---|---|---|
| | Separación libre entre barras (mm) | | | | | |
| | 0.5 | 0.75 | 1.0 | 1.5 | 2.0 | 3.0 |
| FPA800 | 12-45 | 14-56 | 15-64 | 24-77 | 34-96 | 47-134 |
| FPA1200 | 15-80 | 20-90 | 26-105 | 35-135 | 40-155 | 56-217 |
| FPA1800 | 30-120 | 35-140 | 40-160 | 50-200 | 55-240 | 77-330 |
| FPA2200 | 60-160 | 60-190 | 70-225 | 80-265 | 100-310 | 120-415 |

| Modelo | Dimensiones (mm) | | | | |
|---|---|---|---|---|---|
| | A | H | L | D1 | D2 |
| FPA800 | 810 | 1300 | 1200 | 100 | 100 |
| FPA1200 | 1210 | 1940 | 1600 | 200 | 200 |
| FPA1800 | 1810 | 1940 | 1600 | 250 x 2 | 250 x 2 |
| FPA2200 | 2210 | 2240 | 1800 | 300 x 2 | 300 x 2 |

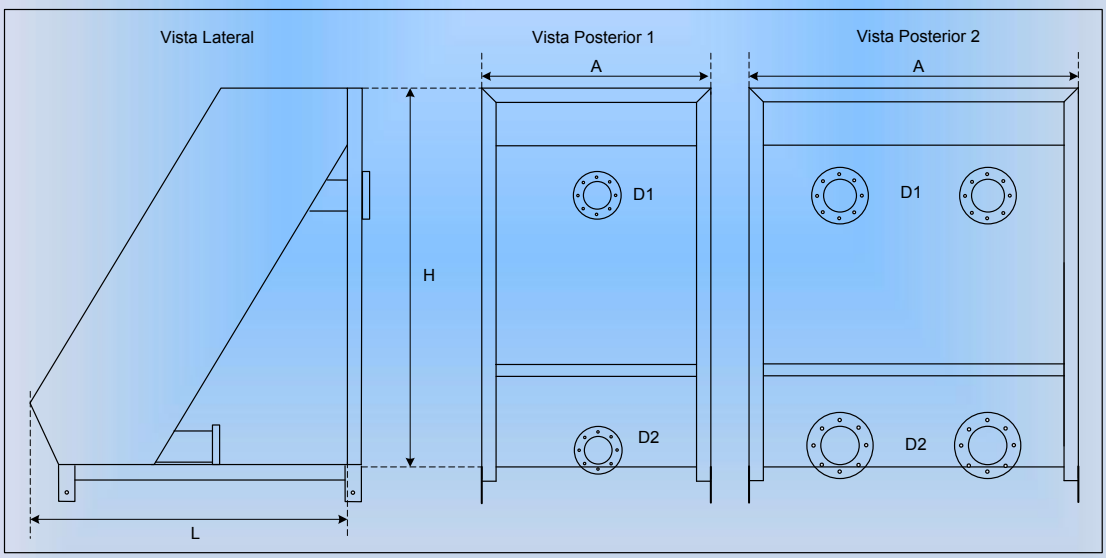


Nota:
La información entregada es solo de referencia y no debe ser considerada como especificaciones técnicas.
Tecsinox S.A. se reserva el derecho introducir modificaciones sin previo aviso.

*Calle Carlos Pezoa Veliz 0108 – Estación Central – Santiago – Chile*
*Tel. (56-02) 776 9116 – Fax (56-02) 316 – 7937 infotec@tecsinox.cl - www.tecsinox.cl*